RP GROUP
SOLUTIONS IN SAFETY + LIGHTING

Art.-Nr: XPXU411SC
Luminaires de sécurité Batterie autonome Universel, 1 h, , IP66, Aluminium moulé sous pression, Verre, Jaune (RAL 1003)

Luminaire de sécurité cylindrique en polycarbonate protégé contre l'explosion pour zones explosibles gaz et poussière.

Préparé pour deux passages de câbles pour câblage traversant. La pose d'un pictogramme permet une utilisation aussi comme luminaire à pictogramme de secours.

Possibilités de montage mural, au plafond avec adaptateur ou suspendu par un œillet de chaîne.

Signalisation conforme à 2014/34/EG (ATEX)

Zone 1 / Zone 21 Gaz et poussière

- Ex d IIB T6 Gb / Ex d IIB T6 Gb
- Ex t IIIC T85ºC Db

Fabriqué selon :
-EN 60079-0:2018, EN 60079-1:2014, EN 60079-31:2014

-Certifié par INERIS 20ATEX0005X

Plus d'informations
www.rp-group.com/fr/item/XPXU411SC

DONNÉES TECHNIQUES

Type de luminaire	Luminaires de sécurité
Type d'installation	Universel
Pictogramme	non
Ampoules	LED
Matériel du bôitier	Aluminium moulé sous pression, Verre
Couleur du bôitier	Jaune (RAL 1003)
Type de protection (IP)	IP66
Résistance aux impacts (IK)	10
Certification	WEEE, CE, Antidéflagrant
Classe de protection	1
Alimentation	Batterie autonome
Temps d'autonomie	1 h

Batterie	LiFePO4 3,2 V/
Mode de fonctionnement	Mode veille / mode continu
Tension d'entréeAC	230 V
Fréquence d'entrée	50 / 60 Hz
Puissance max.	38,5 W
Puissance DS	38,5 W
Température ambiante DS	0 °C à 50 °C
Température ambiante BS	0 °C à 50 °C
Profondeur	1360 mm
Largeur	157 mm
Hauteur	197 mm
Poids	5.5
Poids, emballage inclus	6.7
Section de raccordement	2.5 mm²
Entrée de commutation	non
Blocage de l'éclairage de secours	Oui
Connexion de la batterie	Pince
Fonction de variation	Non
Flux lumineux réseau	5550 lm
Flux lumineux secours	980 lm
Numéro du tarif douanier	94051190
EAN	4262483026892

DESSIN TECHNIQUE

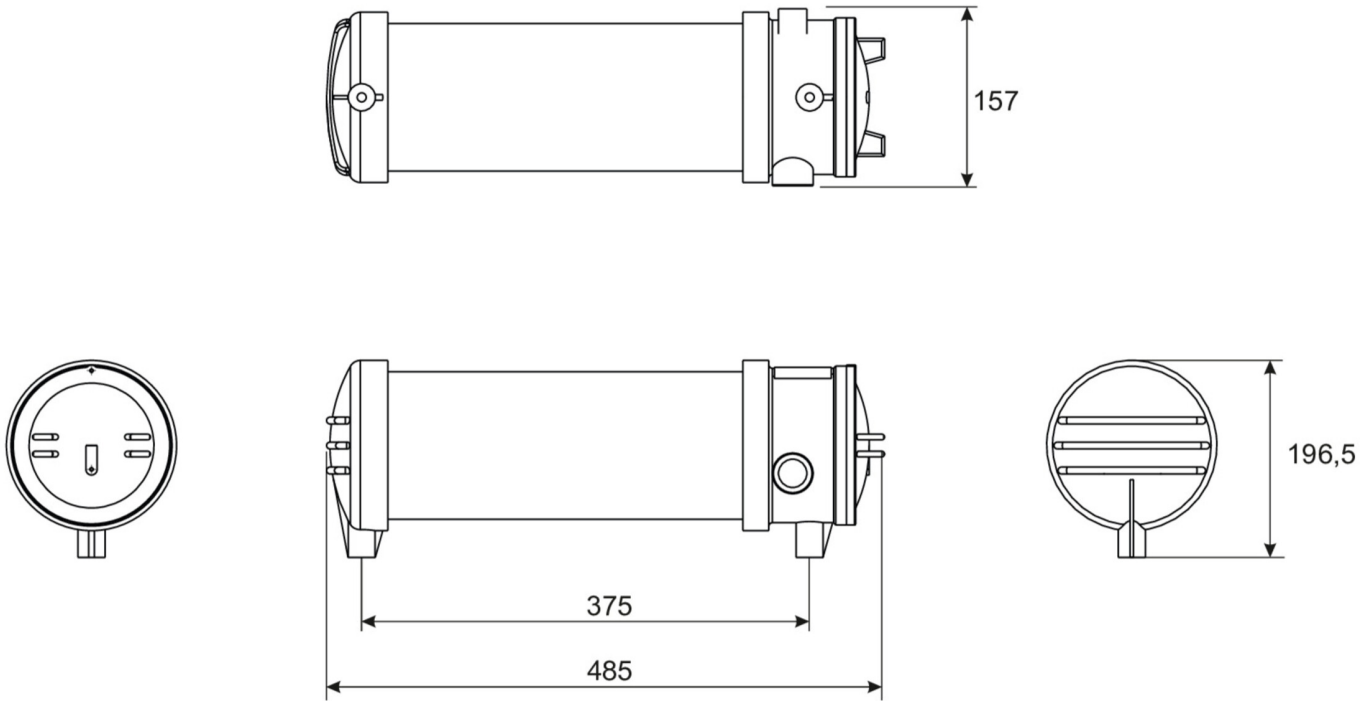

LISTE DES ACCESSOIRES

X-KO001 -

X-MB001 -

X-KE001 -

X4N -

Au: 25.05.2025 - Sous réserve de modifications techniques et d'erreurs.