RP GROUP
SOLUTIONS IN SAFETY + LIGHTING

Art.-Nr: LBLT039ML
Luminaires de sécurité systèmes d'alimentation électrique centralisée
Rail d'alimentation triphasé, Alimentation électrique centrale (ML), CPS, , IP20, Métal, blanc

Commande et surveillance via un système d'alimentation électrique central.

CE

Plus d'informations
www.rp-group.com/fr/item/LBLT039ML

DONNÉES TECHNIQUES

Type de luminaire	Luminaires de sécurité
Type d'installation	Rail d'alimentation triphasé
Pictogramme	non
Ampoules	LED
Matériel du bôitier	Métal
Couleur du bôitier	blanc
Type de protection (IP)	IP20
Résistance aux impacts (IK)	≥ 3
Certification	WEEE, CE
Classe de protection	1
Alimentation	systèmes d'alimentation électrique centralisée
Surveillance	Central power supply (ML)
Temps d'autonomie	CPS
Batterie	/
Mode de fonctionnement	Commutation d'un seul luminaire
Tension d'entréeAC	230 V
Fréquence d'entrée	50 / 60 Hz
Tension d'entrée CC	216 V
Puissance max.	5,4 W
Puissance DS	5,4 W
Puissance BS	1,1 W
Température ambiante DS	-5 °C à 40 °C
Température ambiante BS	-5 °C à 40 °C

Profondeur	368 mm
Largeur	62 mm
Hauteur	40.7 mm
Poids	0.37
Poids, emballage inclus	0.52
Section de raccordement	2.5 mm²
Entrée de commutation	Oui
Blocage de l'éclairage de secours	non
Connexion de la batterie	non
Fonction de variation	Oui
Flux lumineux réseau	470 lm
Flux lumineux secours	470 lm
Numéro du tarif douanier	94056180
EAN	4260682150448

DESSIN TECHNIQUE

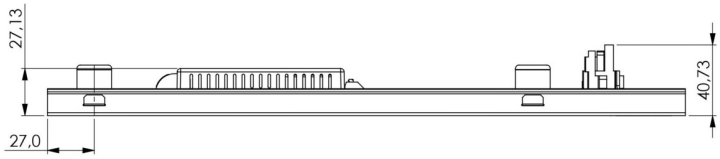

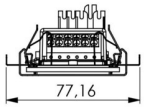

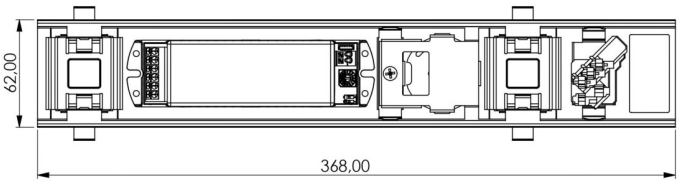

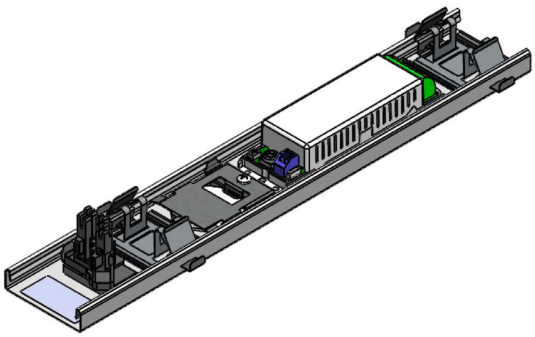

LISTE DES ACCESSOIRES

LSYS-H4 -

LSYS-S4 -

LSYS-B4 -

Au: 15.04.2025 - Sous réserve de modifications techniques et d'erreurs.